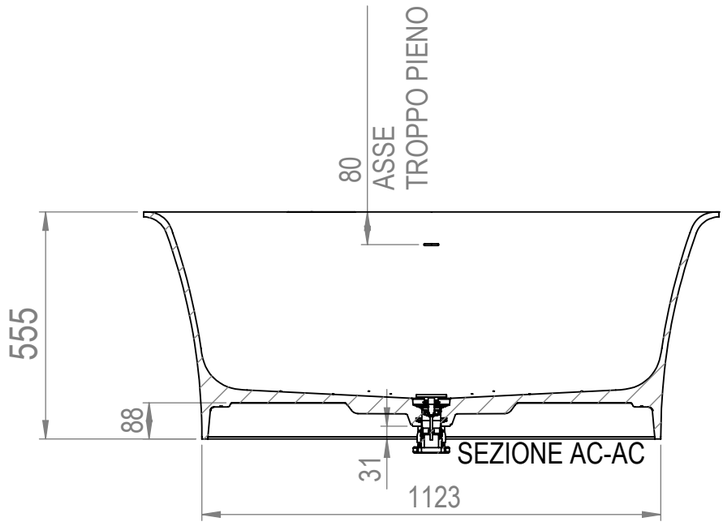

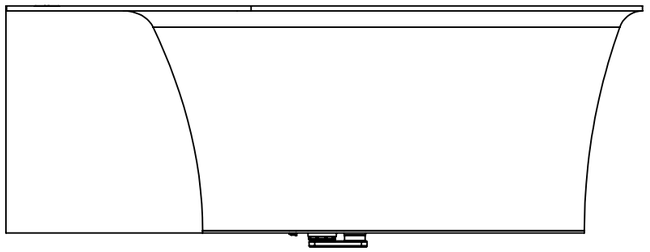

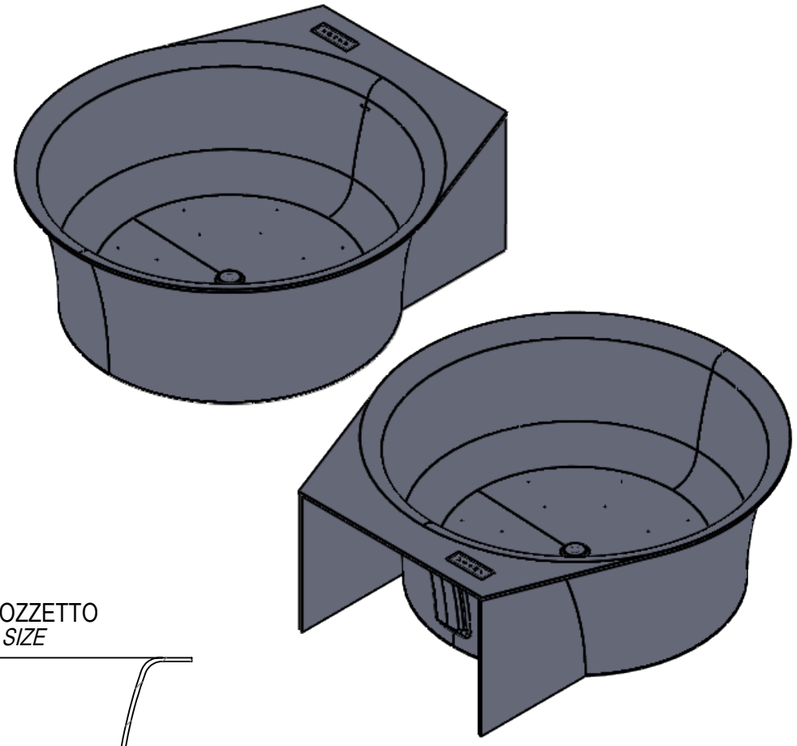

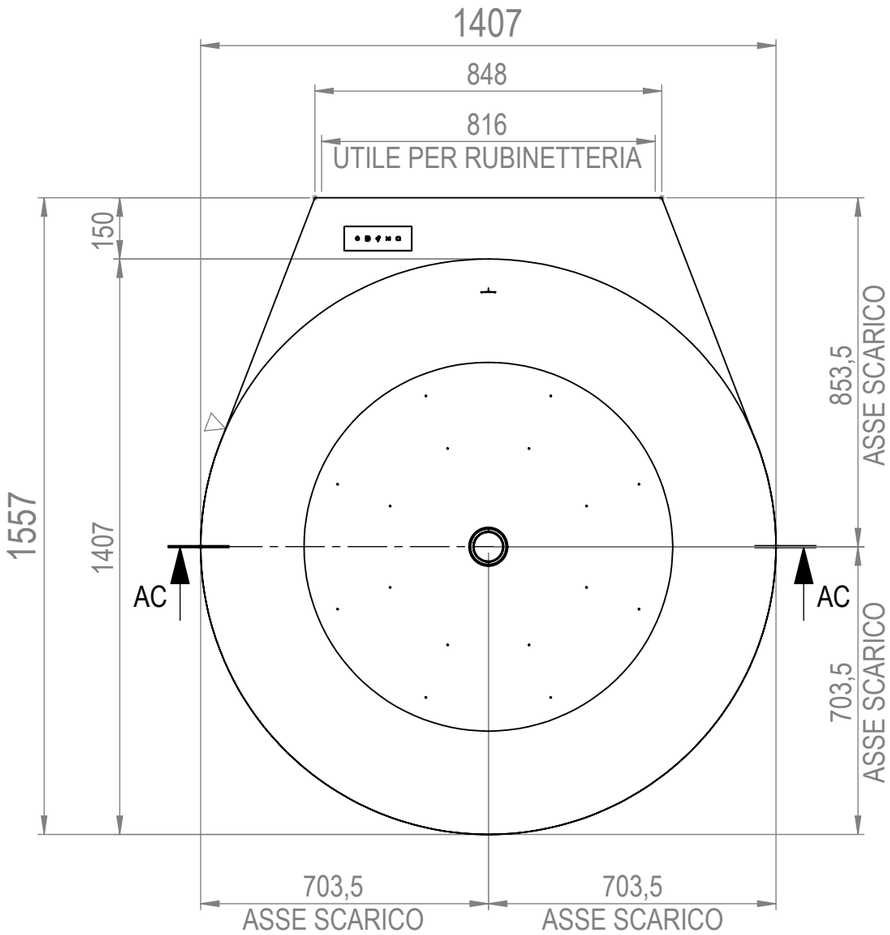

DIMENSIONI FORO POZZETTO
FLOOR RECESS SIZE

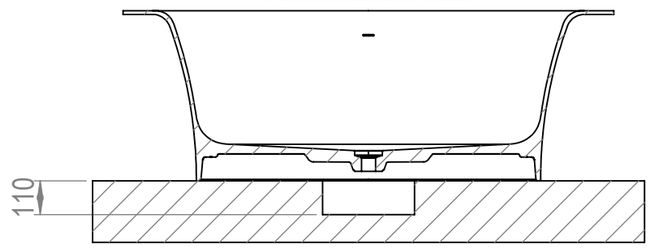

SEZIONE AD-AD
SCALA 1 : 20

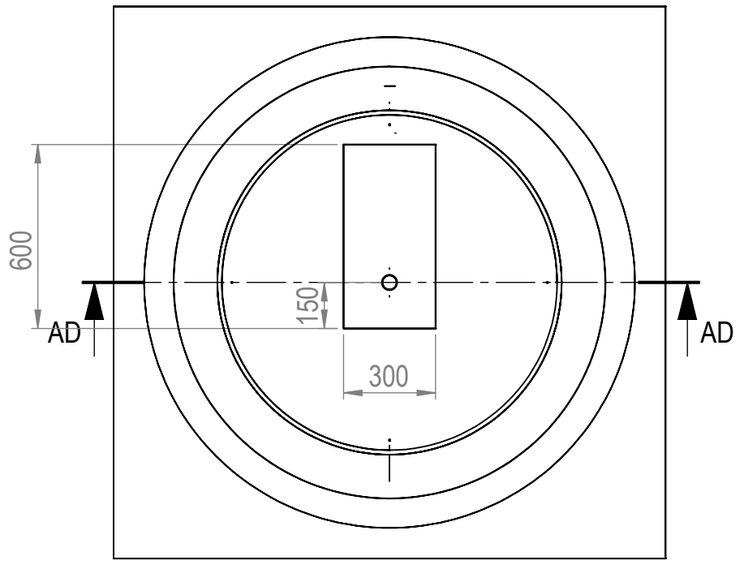

Vasca stampata - Troppo pieno interno - Sifone e piletta up-down compresa
Moulded bathtub - Internal overflow – with trap and up – down drain system
Gegossene Badewanne - Innere Abfluss – Sifon und Afluss up-down inklusiv
Baignoire moulée - Trop-plein interne – avec siphon et vidage click-clack
Bañera estampada - Desagüe interno – sifón y válvula de desagüe up-down incluidos

REXA DESIGN		Cod.Art.: VCPP1415A1	Descriz.: Cup Vasca a Parete con Airpool e Rubinetteria Bordo Vasca Descript.: *Cup Wall Bathtube with Airpool System*
		Modello: CUP	Materiale: Material:
Autore: Uff.Tek. REXA	Data: **14/07/2021**	Cod.Dis.: VCPP1415A1	Misure/Size: mm. Ø1407 P.1557 H.555
Foglio: **A3**	Scala: **1:15**	Tolleranza (L-P-H): Tolerance (W-D-H): +/- 5mm	Finitura: *Vedi Ordine* Finish: See Order

Il presente disegno è di proprietà di REXA DESIGN. Si fa divieto a chiunque di riprodurlo o renderlo noto a terzi senza nostra autorizzazione scritta
This drawing is of REXA DESIGN properties. It is forbidden to reproduce or disclosed to third parties without our written authorization
Viste proiettate metodo Europeo Misure espresse in millimetri [Pollici] - *Views projected European method Dimensions in mm [inch]*